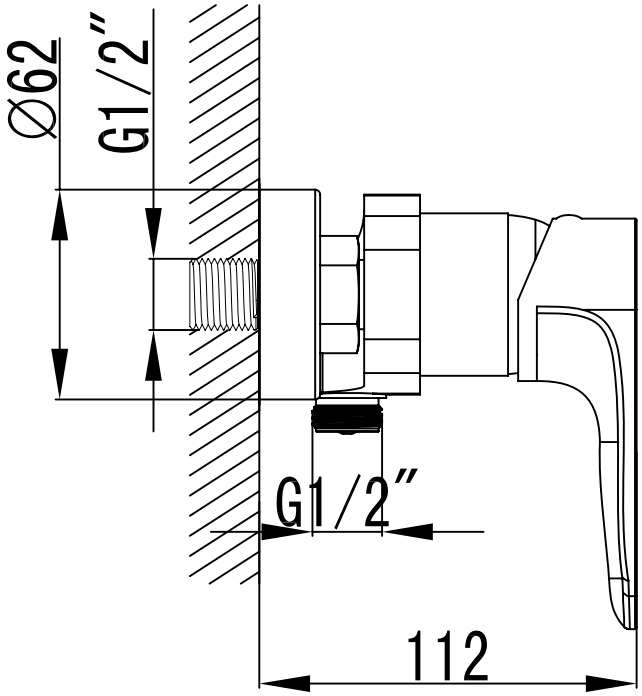
Ø62
G1/2″
G1/2″
112

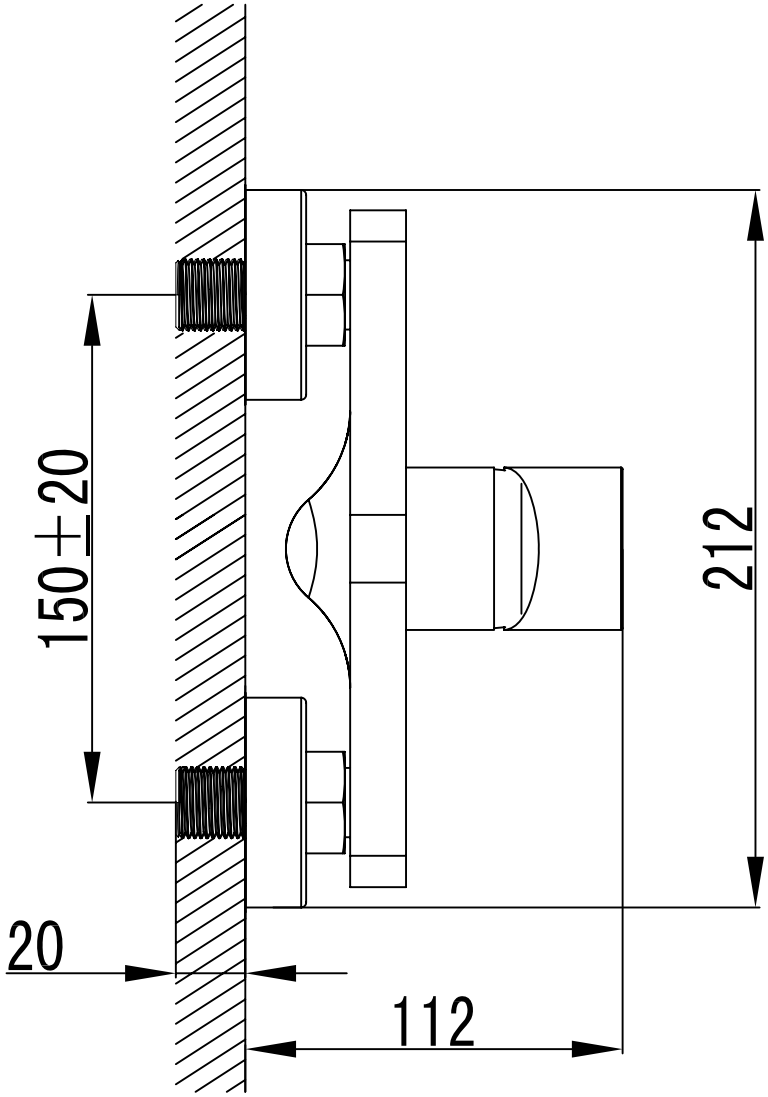
150±20
212
20
112