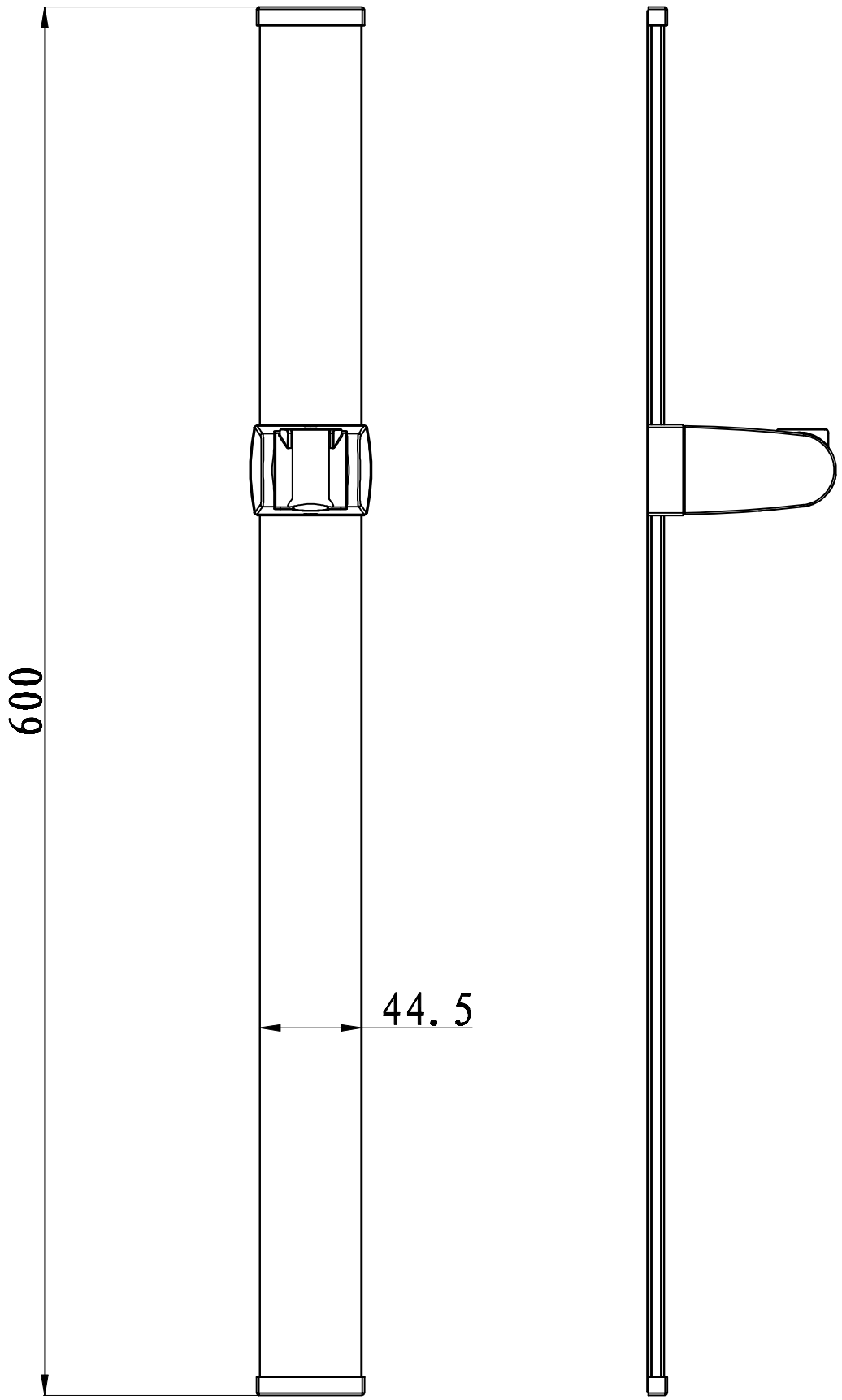
600
44.5