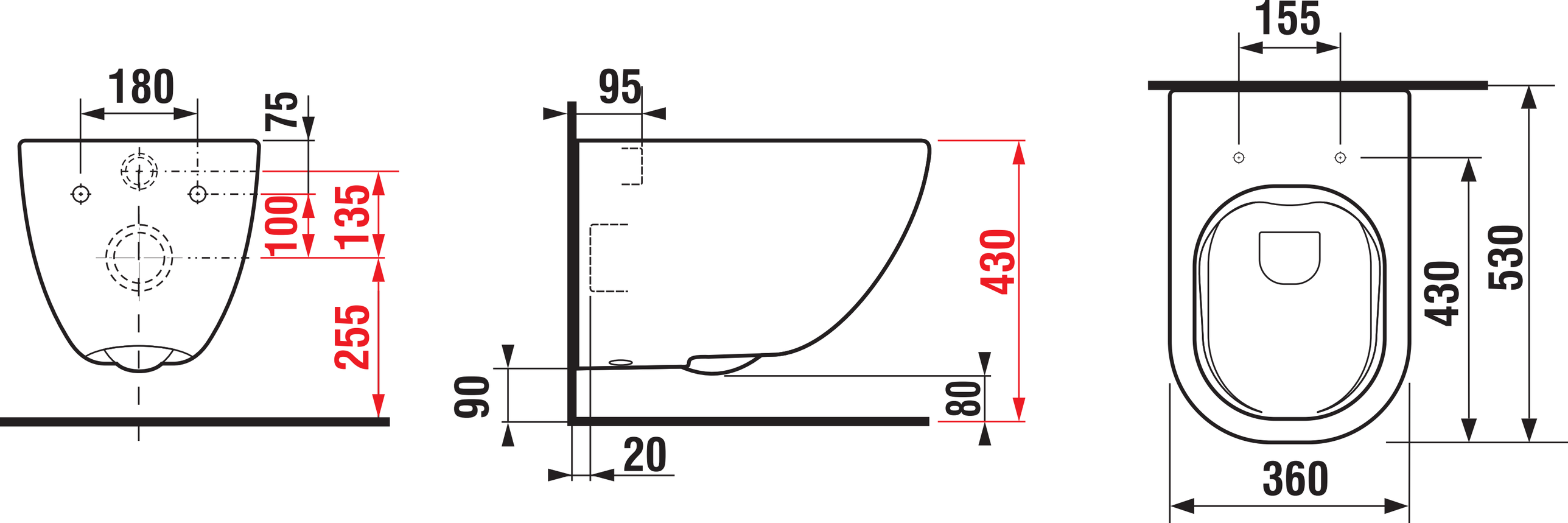
180
75
100
135
255
95
430
90
80
20
155
430
530
360